Řez A-A
M= 1:20

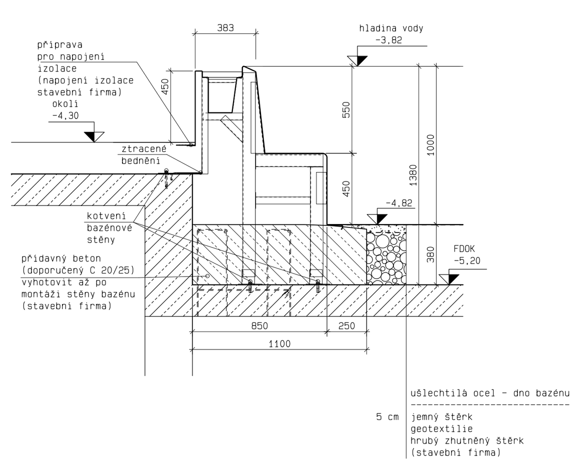

Řez B-B
M= 1:20

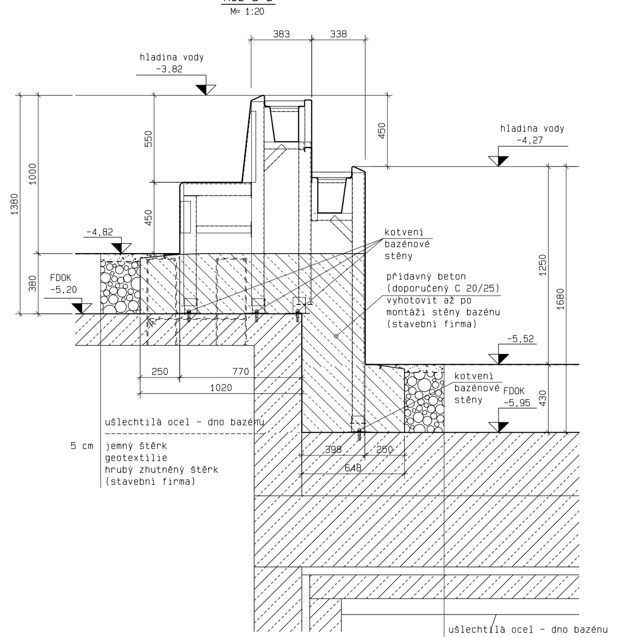

Řez C-C
M= 1:20

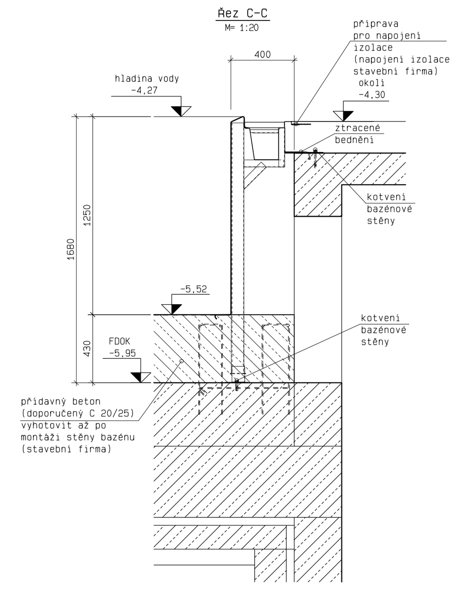

Řez D-D
M= 1:20

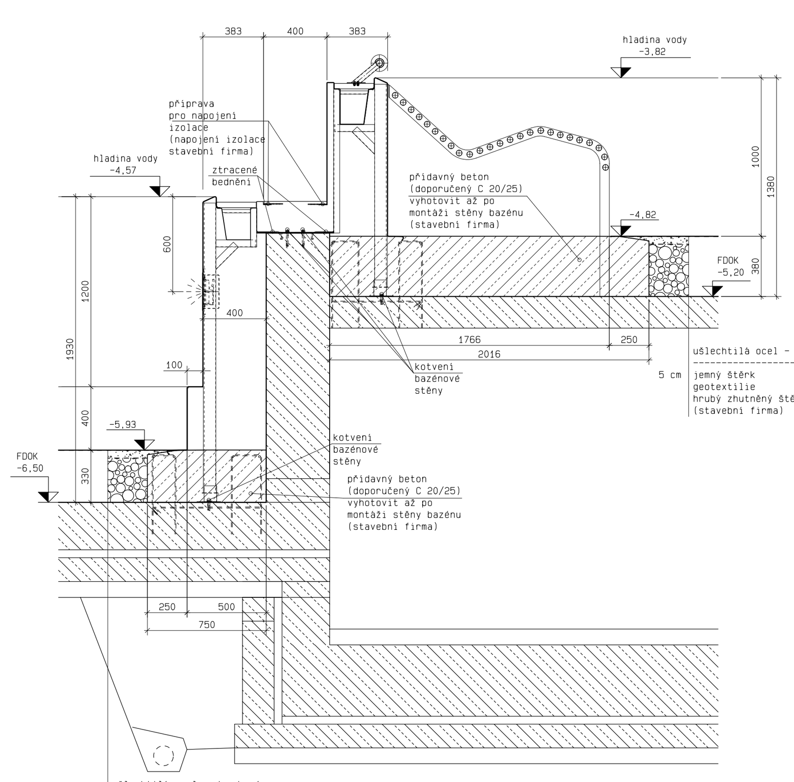

Řez E-E
M= 1:20

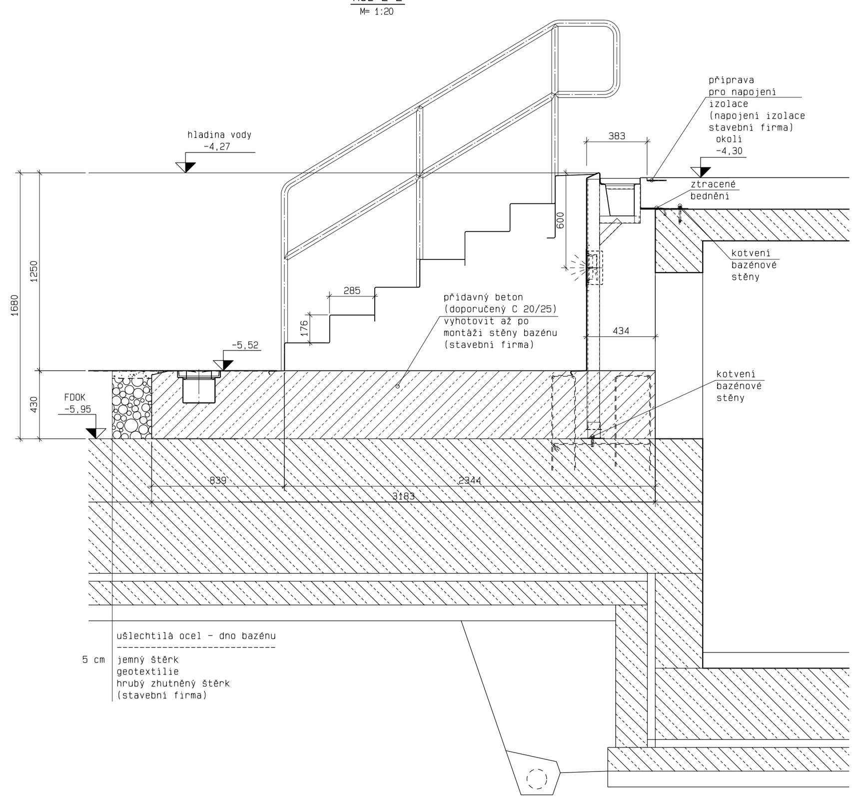

Řez F-F
M= 1:20

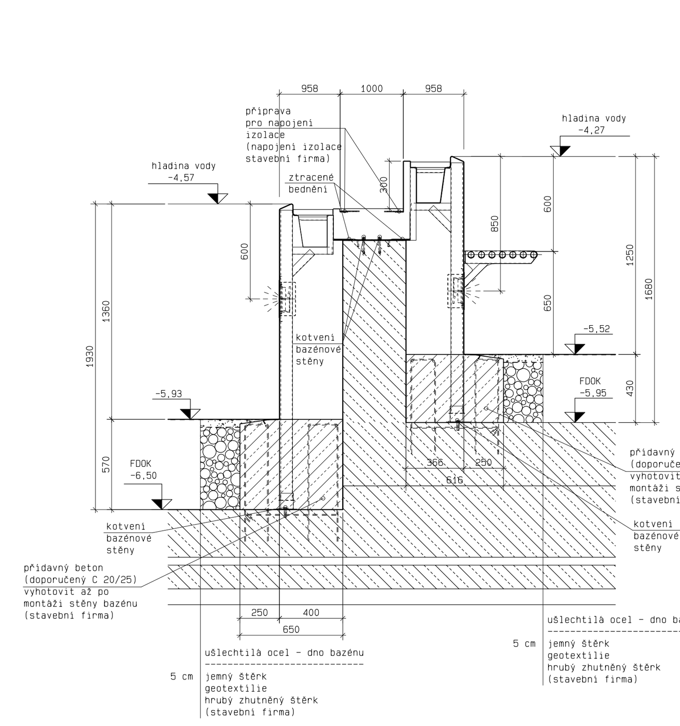

Řez G-G
M= 1:20

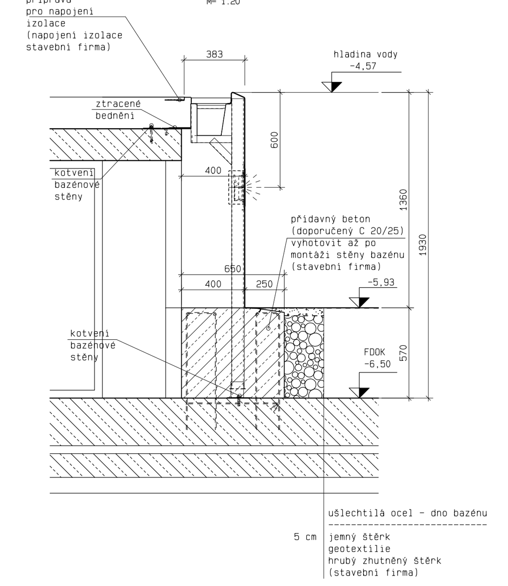

Řez H-H
M= 1:20

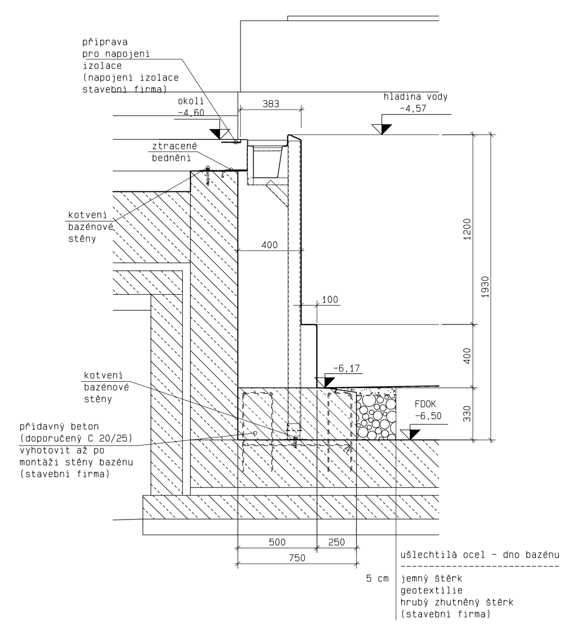

Řez I-I
M= 1:20

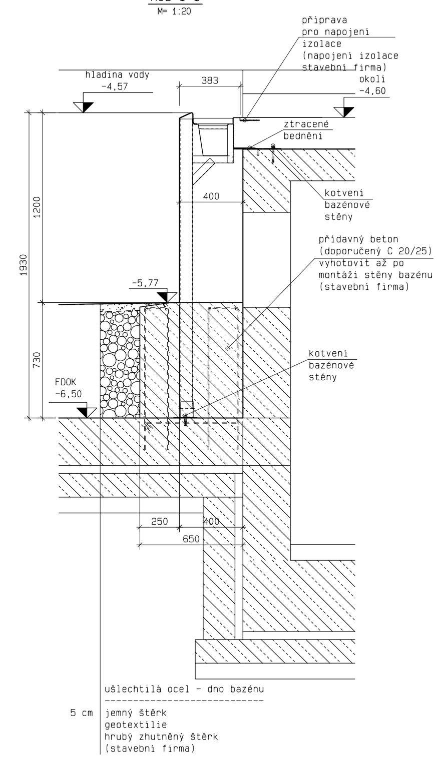

Řez J-J
M= 1:20

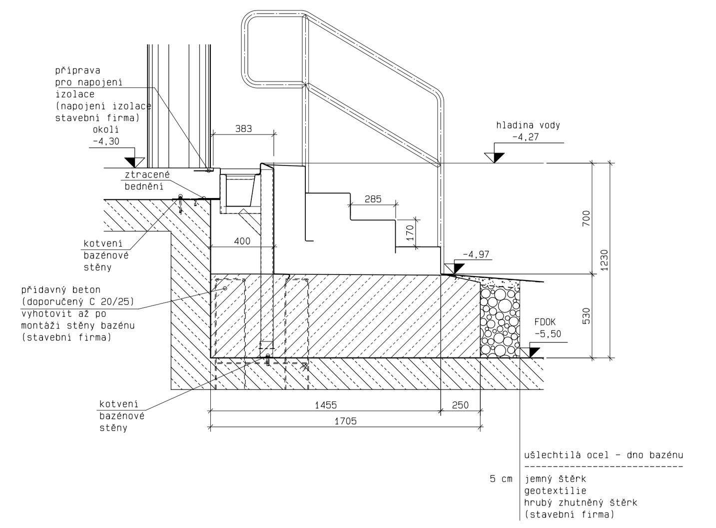

Řez K-K
M= 1:20

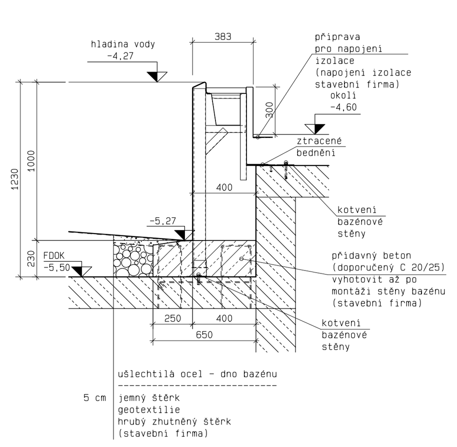

Řez L-L
M= 1:20

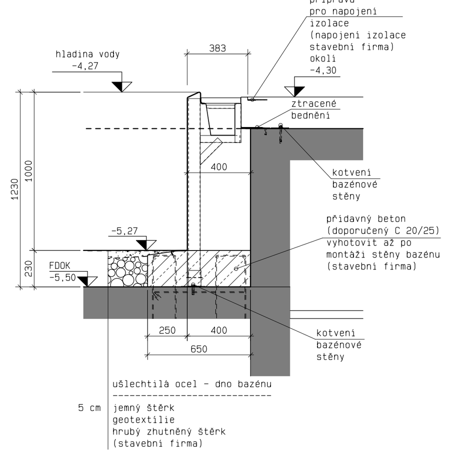

Řez M-M
M= 1:20

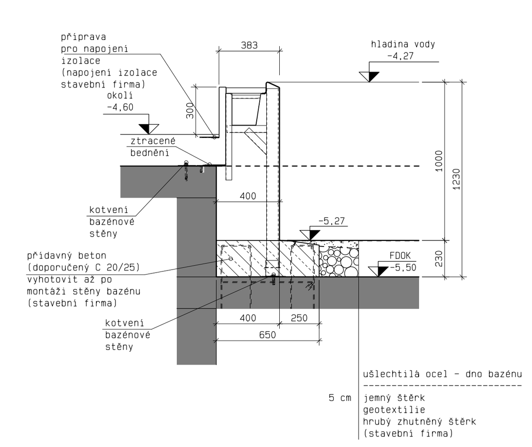

Řez O-O
M= 1:20

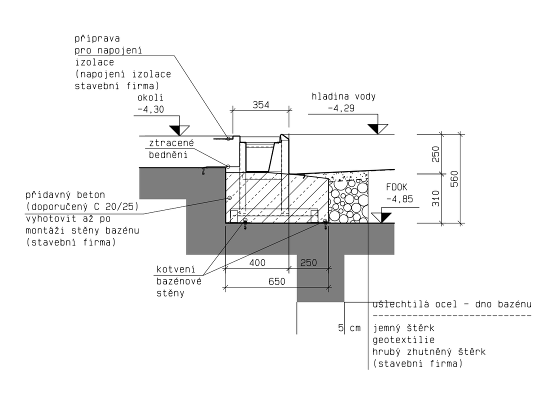

Řez P-P
M= 1:20

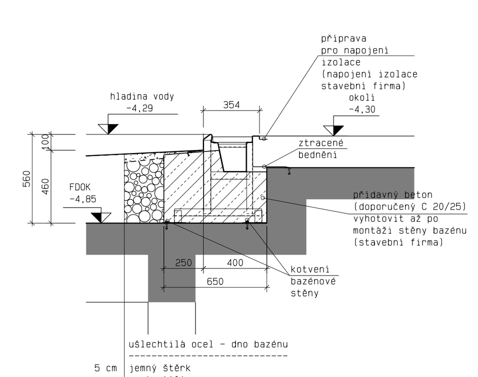

Legenda:

BOKA. DNOVÝ KANÁL
RA. OSA, STŘED POTRUBÍ
RS. SPODNÍ HRANA PORTUBÍ
KB. PROSTUP, VÝVRT
FDOK. HORNÍ HRANA ZÁKLADU
FDB. PRORAŽENÍ ZÁKLADU
UK. SPODNÍ HRANA
WT. HLOUBKA VODY
WSP. HLADINA VODY
RABL. ODTOK Z PŘELIVOVÉHO ŽLÁBKU
OK. HORNÍ HRANA
ASP. BEDNĚNÍ
FASP. VÝSEK V BET. ZÁKLADU
BASP. VÝSEK V ZÁKLADOVÉ DESCE
MWE. ODBĚR CHLÓRU
EST. VTOKOVÁ TRYSKA
UWS. REFLEKTOR, BAZÉNOVÉ SVĚTLO
WS. DRÁŽKA VE STĚNĚ
BS. DRÁŽKA VE DNĚ
DOK. HORNÍ HRANA STROPU
DUK. SPODNÍ HRANA STROPU
DDB. PRORAŽENÍ STROPU
WDB. PRORAŽENÍ STĚNY

Zadané rozměry a kóty základů jsou směrné hodnoty a znamenají požadované minimální hodnoty nutné na vbudování tělesa kovového bazénu. Vyžaduje se vyměření statikem. Přitom se sleduje hlavní funkce bazénu, a to záruka rovnoměrného přelivu po celém obvodu bazénu. Není připustný nerovnoměrný pokles betonového základu! (Tolerance přelivné hrany představuje ± 2 mm vztahující se na okolí bazénu).

Osazení kovového bazénu do stávajícího betonového bazénu nebo betonové vany vyžaduje přezkoušení nosnosti betonového tělesa statikem, dle údajů zatížení daných výrobcem kovového tělesa bazénu.

Dále se musí při vbudování kovového bazénu do betonové vany věnovat pozornost průchodné drenáži a to v prostorech mezi podlahou kovového bazénu a betonovým tělesem. Drenážní přepojení mezi betonovými základy podlahových kanálů, jako i betonovým základem pod stěnou kovového bazénu se musí realizovat vždy podle dané konkrétní situace.
V případě výskytu vody při montáži, popřípadě při netěsnostech nebo poškozeních betonové podložky je nevyhnutelné stávající odtok betónového bazénu odvodnit. Tento odtok má zachovat svou funkci (zaručit možnost kontroly).

Při vbudování tělesa kovového bazénu v oblastech trvalé nebo kolísavé hladiny spodní vody jsou nevyhnutná mimořádná opatření (konzultace s výrobcem kovového tělesa bazénu).

Je-li povrch z ušlechtilé oceli vystaven zvýšené koncentraci chlóru z okolního vzduchu, může dojít k narušení a trvalému poškození pasivní vrstvy. Dříve než k poškození pasivní vtstvy, dochází k nevratnému poškození všech kovových částí bazénových instalací (např. armatur, čerpadel, elektronických součástek a jiných instalací v technickém prostoru a kolektorových chodbách).

Zjistíte-li, že vnější strana bazénu přichází do styku se vzduchem obsahujícím chlór, učiňte ihned nápravná opatření!

- utěsněte akumulační nádrž, retenční nádrž a otevřené součásti konstrukce naplněné bazénovou vodou proti přístupu vzduchu nebo je prostorově oddělte od předmětů z ušlechtilé oceli
- zabraňte pronikání vzduchu s obsahem chlóru k předmětům z ušlechtilé oceli
- vzduchotechnické potrubí musí splňovat požadavky na třídu těsnosti "C"
- odvětrání vyrovnávací nádrže vyveďte do venkovního prostoru
- odvětrání plavecké haly není připustné vyvést do vnějšího ochozu bazénu nebo do technického prostoru
- doporučuje se příčné provětrání technického prostoru (3-násobná výměna vzduchu)
- všechny stavební otvory vedoucí k vnější straně bazénu nebo do technického prostoru musí být vzduchotěsně utěsněny

hrubá vrstva: 4/32 s odstupňovaným granulováním zhutněná s účinností drenáže, minimálně 20 cm.

dělící vrstva: když se vyžaduje, tak např.geotextilie(roucho) z propylénu.
jemná vrstva: 4/8 granulace, ca.5 cm dobře zhutněná, plošná tolerance : +0,5 cm nad dnový rozvod popř. nad dnový lem. (lámaná drť, žádný oblý materiál!)

Všechny piskové zásypové hmoty musí být zbaveny části zeminy a kovových materiálů !

Jemná vrstva musí splňovat tyto požadované hodnoty :

pH = x > 6,0
elekt.vodivost = x < 100 mS.m-1
chloridy = x < 250 mg.kg-1
Fe = x < 2 mg.kg-1
feromagnet.součásti (magnet) = nejsou připustné

Při napouštění bazénu dnovým kanálem resp. vtokovými tryskami nesmí plnící tlak překročit 0,3 barů - tj. 3 m vodního sloupce, aby nedošlo ke zdeformování krytu kanálu resp. vtokové trysky. Provozní tlak v dnovém kanálu je 0,2 barů - tj. 2 m vodního sloupce.

Dnové kanály, sací kanály, odtoky ze dna a všechny ostatní konstrkce a atrakce (jako např. vzduchovač,vodní hřib, vodní ježek...) ukotveny na dně bazénu musí být po montáži zabetonovány!

Všechny betonářské, bourací a zásypové práce provádí stavební firma, nikoliv dodavatel kovového bazénu!

Dodavatel bazénu upozorňuje, že i přes dimenzování dle údajů výrobce nepřebírá žádné záruky za 100% bezstínové osvětlení podvodními reflektory, popřípadě za bezchybné ozvučení podvodními reproduktory.
Dimenzování a výběr produktů je závislé na mnoha okolnostech, nepředvídatelných vlivech a nelze zamezit určitým nedostatkům i přes pečlivé plánování.

Těleso bazénu je nutné uzemnit (stavební firma)!

Piktogramy dodávané zhotovitelem nerezového bazénu jsou pouze informativní a nenaplňují znění ČSN EN 15288-1+A1. Pokud je stanoven požadavek výše uvedenou normu dodržet, navrhne projektant rozmístění tabulek v závislosti na dispozicích objektu a zahrne je do položkového rozpočtu.

Elektro zapojení světel, tlačítek, rolet a ostatních atrakcí není dodávkou výrobce nerezového bazénu. Dodávkou není ani propojení ovládacích prvků do nadřazeného systému. Systém ovládání a propojení je nutné konzultovat s výrobcem bazénu, technologem, stavební firmou a ostatními profesemi.

Zatežování betonové podlahy a horní uchycení v závislosti od výšky ukotvení.

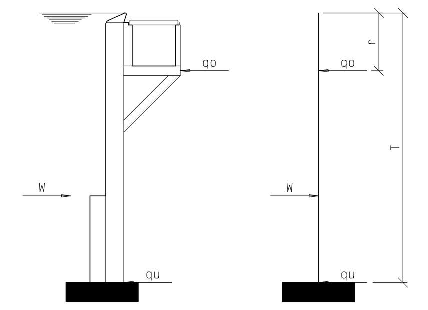

r [m]	T [m]	W [kN/m]	qo [kN/m]	qu[kN/m]
0	1.0	5.0	1.67	3.33
	1.2	7.2	2.40	4.80
	1.4	9.8	3.27	6.53
	1.6	12.8	4.27	8.53
	1.8	16.2	5.40	10.80
	2.0	20.0	6.67	13.33
0.25	1.0	5.0	2.22	2.78
	1.2	7.2	3.02	4.18
	1.4	9.8	3.98	5.82
	1.6	12.8	5.06	7.74
	1.8	16.2	6.27	9.93
	2.0	20.0	7.62	12.38
0.50	1.0	5.0	3.33	1.67
	1.2	7.2	4.11	3.09
	1.4	9.8	5.08	4.72
	1.6	12.8	6.21	6.59
	1.8	16.2	7.47	8.73
	2.0	20.0	8.88	11.12

detail: betonové základy
M= 1:20

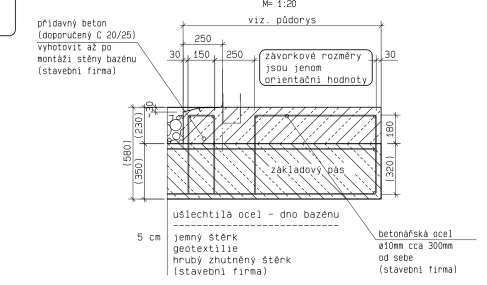

detail: dnového rozvodu
M= 1:20

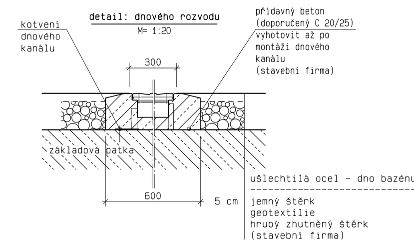

1. vyhotovit základovou desku (stavební firma)
2. osazení a uchycení dnového kanálu před nanesením přídavného betonu pro stěnové části bazénu (výrobce bazénu) výšková tolerance ±5 mm
3. postupné zabetonování podlahových kanálů (stavební firma)
4. při dodatečných pracích (pískové lůžko) je nevyhnutelné dnový kanál zabezpečit tak, aby nebyl znečistěn nebo poškozen pískem

detail: profil pro napojení izolace
M= 1:10

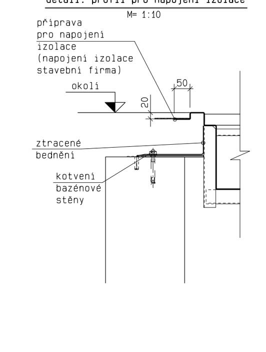

- HLOUBKU ZALOŽENÍ URČÍ STATIK DLE STATICKÝCH PODKLADŮ
- PODBETONOVÁNÍ OCELOVÝCH KONSTRUKCÍ PROVÁDĚT PO ZAMĚŘENÍ PŘELIVNÉ HRANY
- MAXIMÁLNÍ TLAK V DNOVÉM ROZVODU 0,03 MPa
- OBSYPOVÝ MATERIÁL MUSÍ BÝT ZBAVEN KOVOVÝCH PŘÍMĚSÍ
- -4,57/-4,27 ÚROVEŇ HLADINY VODY V BAZÉNU
- NÁVAZNOSTI NA SOUVISEJÍCÍ PROFESE KONZULTOVAT S PROJEKTANTEM
- NEREZOVOU VANU UZEMNIT DLE PLATNÝCH ČSN
- ZÁSYPOVÉ HMOTY HUTNIT: Edef = 45 MPa

vztažná výšková kóta:
hladina vody = -4,57/-4,27

VYPRACOVAL M. BOJKO	ODP. PROJ. PROFESE D. WDOWKA	KONTROLOVAL ING. T. SVOBODA	HL. INŽ. PROJEKTU	CENTROPROJEKT GROUP a.s. ŠTEFÁNIKOVA 167 760 01 ZLÍN
MÍSTO STAVBY: VRCHLABÍ				CENTROPROJEKT
STAVEBNÍK: MĚSTO VRCHLABÍ, Zámek č.p.1, 543 01 Vrchlabí				
SPORTOVNĚ REKREAČNÍ AREÁL VEJSPLACHY				FORMÁT: 8 A4
KRYTÝ BAZÉN VČETNĚ INFRASTRUKTURY				DATUM: 03/2020
				STUPEŇ: DPS
				MĚŘÍTKO: 1:50
PS102 - NEREZOVÉ BAZÉNY				ZAK. ČÍSLO: 181566
DETAILY VNITŘNÍCH BAZÉNŮ				ARCHIVNÍ KÓD: D1J · PROF.: W · ČÍS. VÝKRESU: 203 · DOD.: