ŘEZ 1

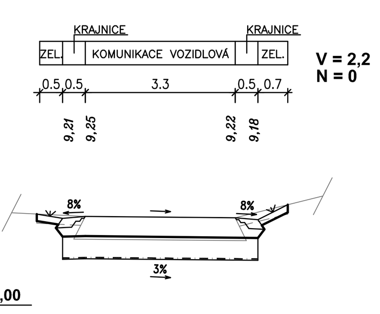

V = 2,2
N = 0

ŘEZ 4

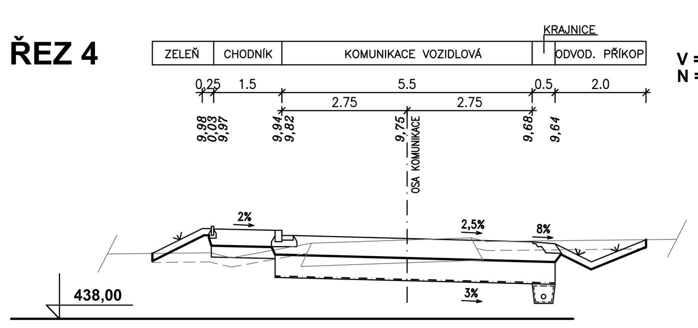

V = 3,6
N = 0,7

ŘEZ 7

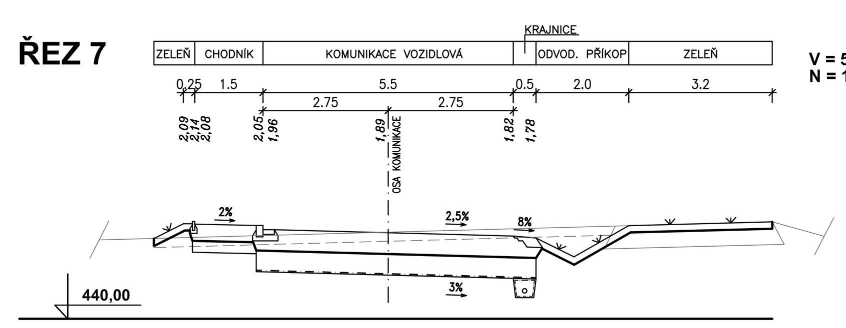

V = 5,7
N = 1,6

ŘEZ 10

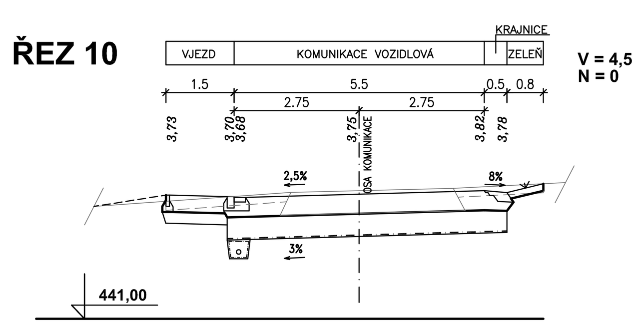

V = 4,5
N = 0

ŘEZ 13

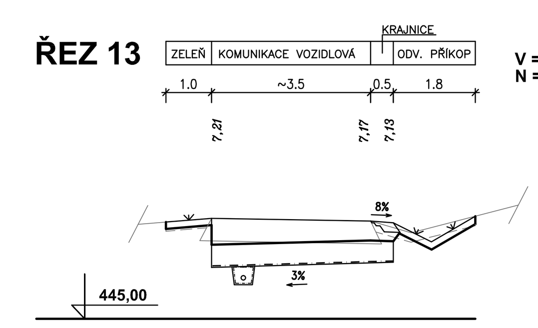

V = 2,4
N = 0,1

ŘEZ 2

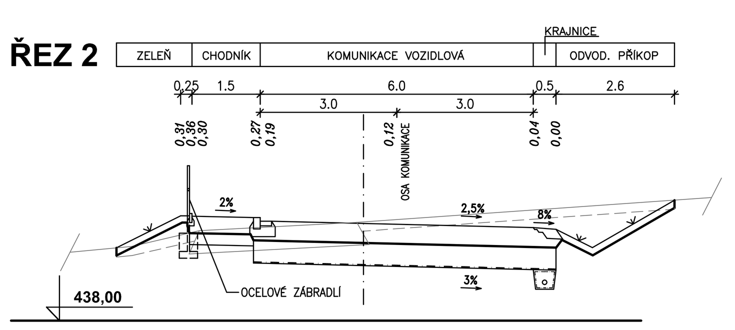

V = 6,4
N = 0,2

ŘEZ 5

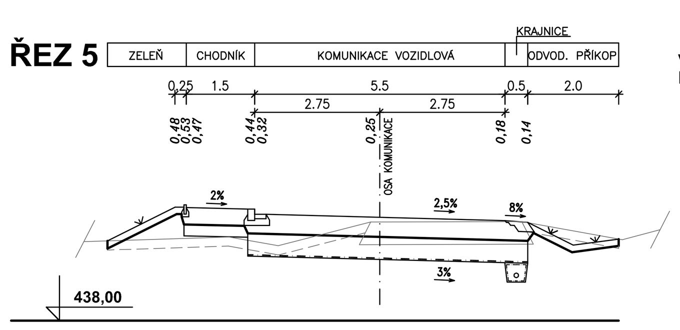

V = 2,3
N = 0,9

ŘEZ 8

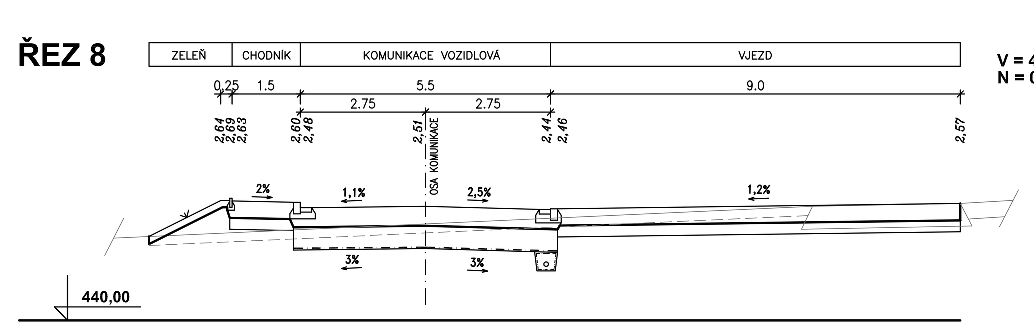

V = 4,4
N = 0,9

ŘEZ 11

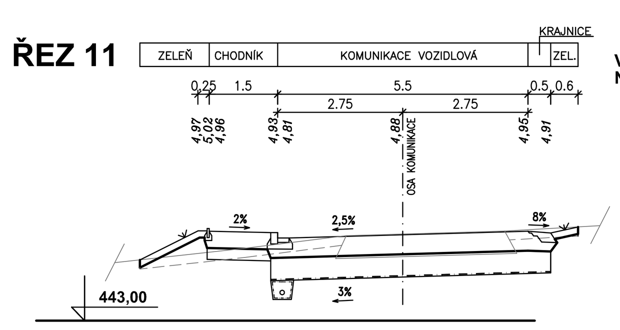

V = 3,6
N = 0

POZNÁMKA:

V . . . ORIENTAČNÍ KUBATURA VÝKOPŮ V ŘEZU
N . . . ORIENTAČNÍ KUBATURA NÁSYPŮ V ŘEZU

ŘEZ 3

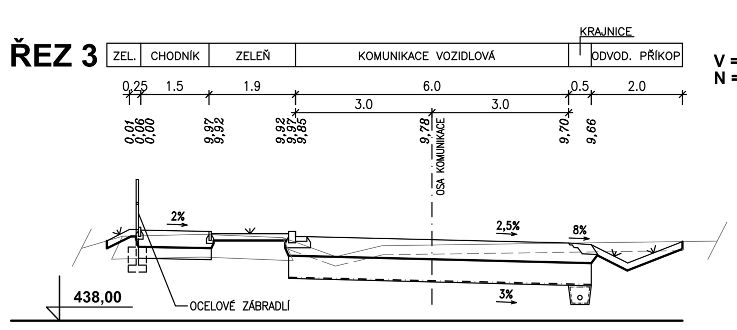

V = 4,5
N = 0,9

ŘEZ 6

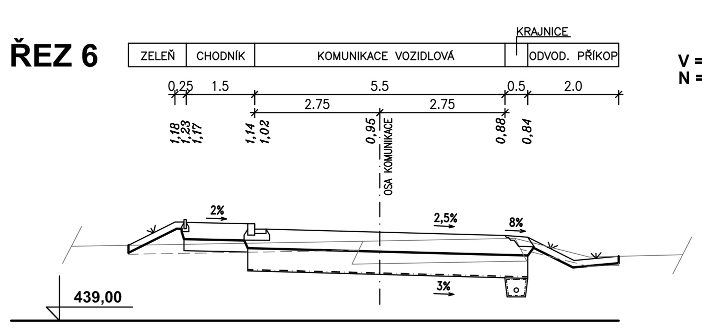

V = 2,4
N = 0,5

ŘEZ 9

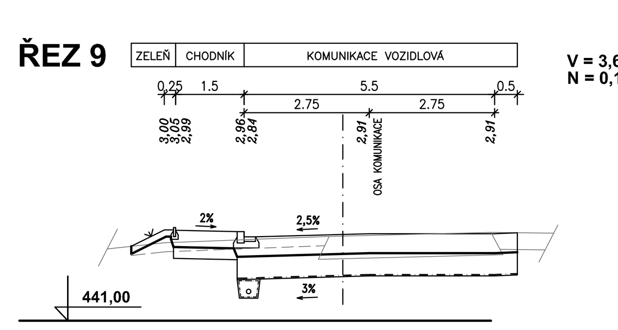

V = 3,6
N = 0,1

ŘEZ 12

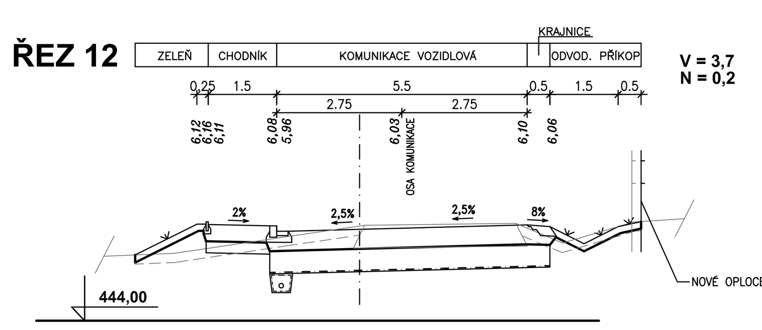

V = 3,7
N = 0,2

HLAVNÍ PROJEKTANT	ZODP. PROJEKTANT	VYPRACOVAL	
VIAPROJEKT s.r.o. ING. R. MICHLÍK	ING. R. MICHLÍK	ING. J. MICHLÍKOVÁ	VIA PROJEKT — VIAPROJEKT s.r.o., Jižní 870, 500 03 Hradec Králové, tel.: 495 401 495, e-mail: viaprojekt@viaprojekt.cz
KRAJ:	Královéhradecký		
INVESTOR:	Město Vrchlabí	ČÍS. ZAK.	45/16
AKCE:	**Vrchlabí - Berlín, k.ú. Podhůří Harta ul. Luční I. etapa**	SOUBOR	
		DRUH PD	DSP+DPS
		DATUM	XI. 2016
		FORMÁT	5 A4
		MĚŘÍTKO	1:100
ODDÍL:	**SO 101 Zpevněné plochy - I. etapa**	SOUPRAVA	
OBSAH:	**Charakteristické příčné řezy**	ČÍS. PŘÍLOHY	C.1.6.